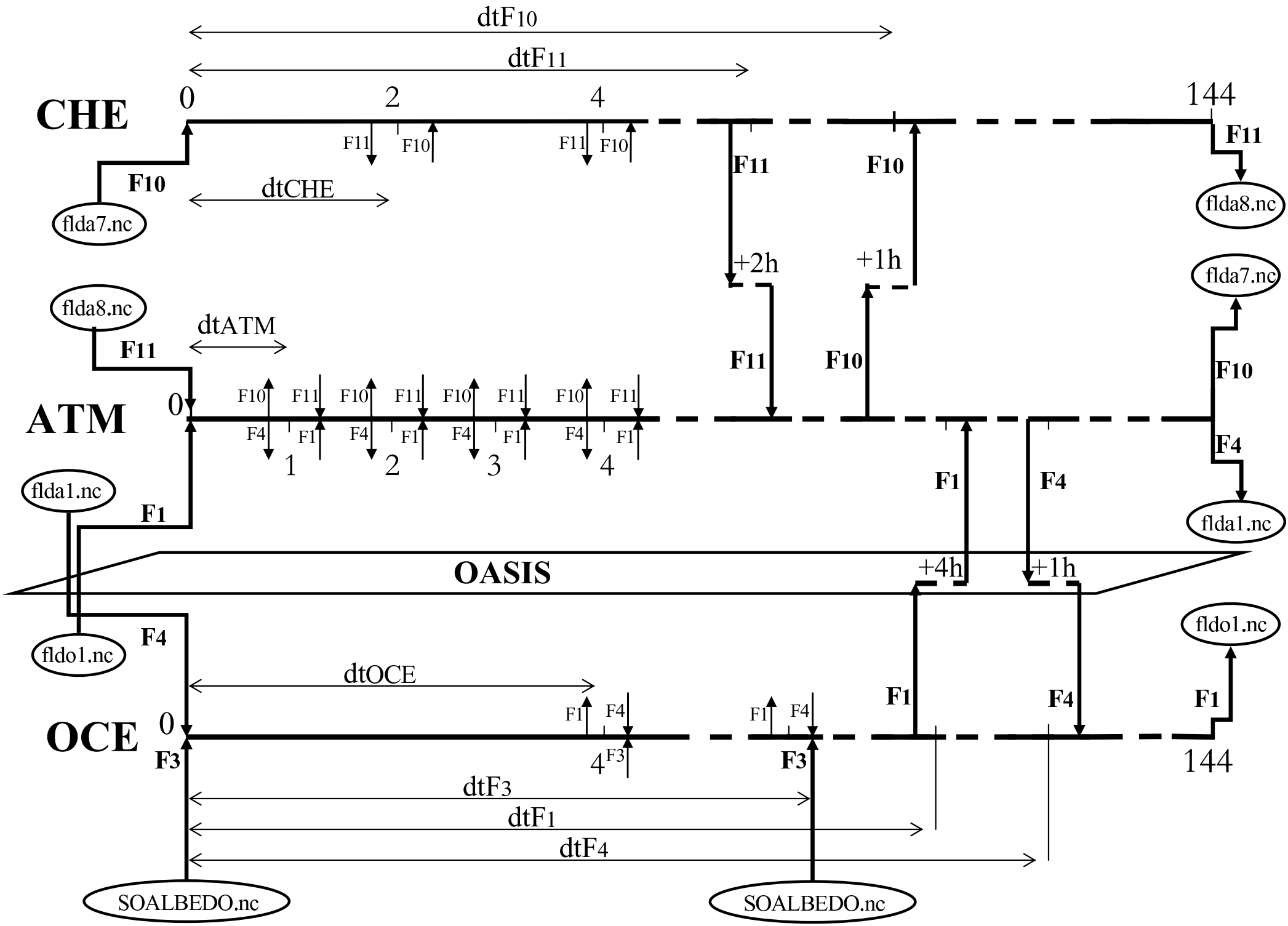

dtF10
dtF11
CHE
0
2
4
144
F11
F10
F11
F10
F11
F10
F11
F10
dtCHE
flda7.nc
flda8.nc
+2h
+1h
flda7.nc
flda8.nc
dtATM
F11
F11
F10
F10
ATM
0
F10
F11
F10
F11
F10
F11
F10
F11
F4
F1
F4
F1
F4
F1
F4
F1
1
2
3
4
F4
F1
F4
flda1.nc
F1
flda1.nc
OASIS
+4h
+1h
fldo1.nc
F4
fldo1.nc
dtOCE
F1
F4
F1
F4
F1
F4
F1
OCE
0
F3
4
F3
F3
144
dtF3
dtF1
dtF4
SOALBEDO.nc
SOALBEDO.nc